Schienenadapter für Temperaturtransmitter
Zur Montage eines Kopftransmitters auf einer DIN-Schiene

Anwendungen

- Montage eines Kopftransmitters in einem Schaltschrank
- Montage eines Kopftransmitters in einem Feldgehäuse

Leistungsmerkmale

- Geeignet für alle Transmitter mit 33 mm [1,29 in] Montagelochabstand

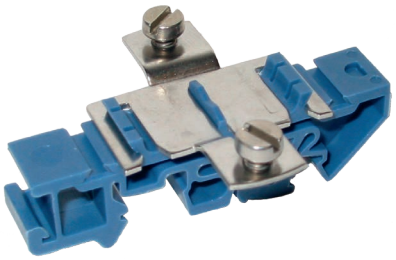

Adapter, Kunststoff/CrNi-Stahl



Adapter, Stahl verzinnt

Beschreibung

Der Schienenadapter ist ein robustes Zubehörteil zur einfachen und sicheren Montage von Geräten auf TS 35-Tragschienen. Er ermöglicht eine schnelle Installation ohne zusätzlichen Montageaufwand und sorgt für eine stabile Befestigung im Schaltschrank oder in industriellen Anwendungen. Durch seine kompakte Bauweise und hohe Werkstoffqualität unterstützt er eine zuverlässige und langlebige Systemintegration.

WIKA
Smart in sensing

Technische Daten

Ausführungsübersicht	
Kunststoff/CrNi-Stahl [1]	■ TS 35 nach (DIN EN 50022) DIN EN 60715 ■ TS 32 nach DIN EN 50035
Stahl verzinnt	TS 35 nach (DIN EN 50022) DIN EN 60715

1) Nicht geeignet für TS 15 nach DIN EN 50045

Abmessungen in mm [in]

Kunststoff/CrNi-Stahl

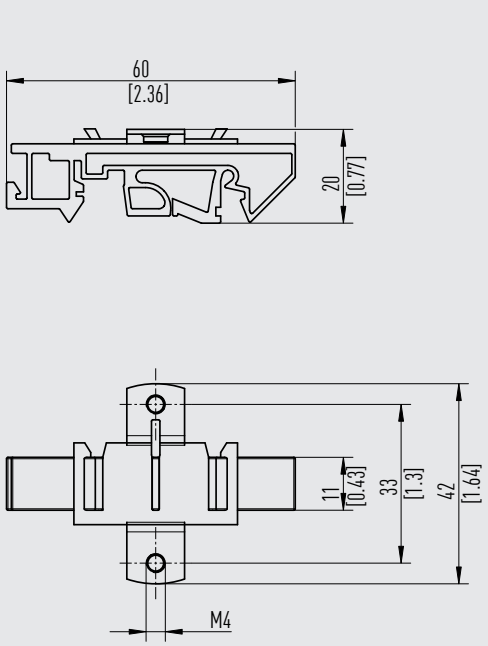

Stahl verzinnt

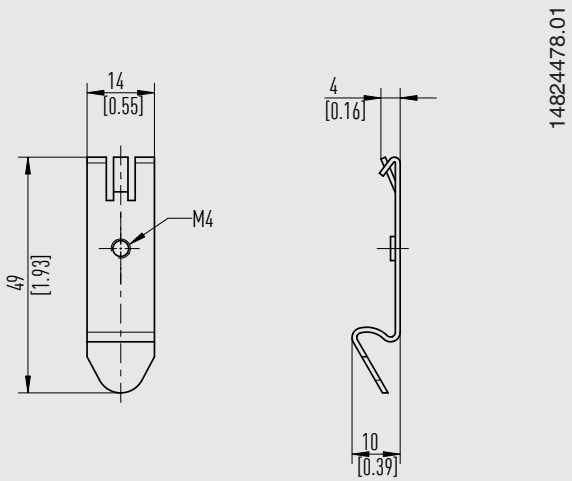

Ersatzteile

Beschreibung	Bestellnummer
Kunststoff/CrNi-Stahl	3593789
Stahl verzinnt	3619851

Für die Bestellung ist die Angabe der Bestellnummer ausreichend.

© 11/2005 WIKA Alexander Wiegand SE & Co. KG, alle Rechte vorbehalten.
Die in diesem Dokument beschriebenen Geräte entsprechen in ihren technischen Daten dem derzeitigen Stand der Technik.
Änderungen und den Austausch von Werkstoffen behalten wir uns vor.

06/2026 DE PUBLIC

WIKA Alexander Wiegand SE & Co. KG
Alexander-Wiegand-Straße 30
63911 Klingenberg/Germany
Tel. +49 9372 132-0
info@wika.de
www.wika.de